Schutzvermerk nach ISO 16016 / Protection notices ISO 16016

1:1

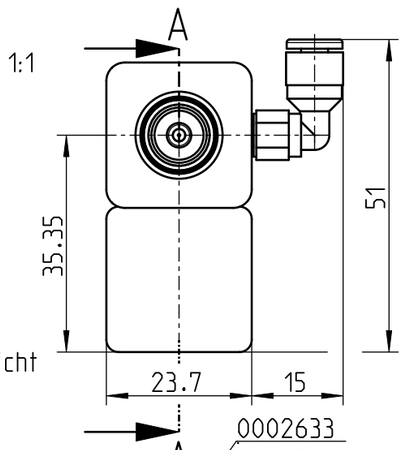

A-A

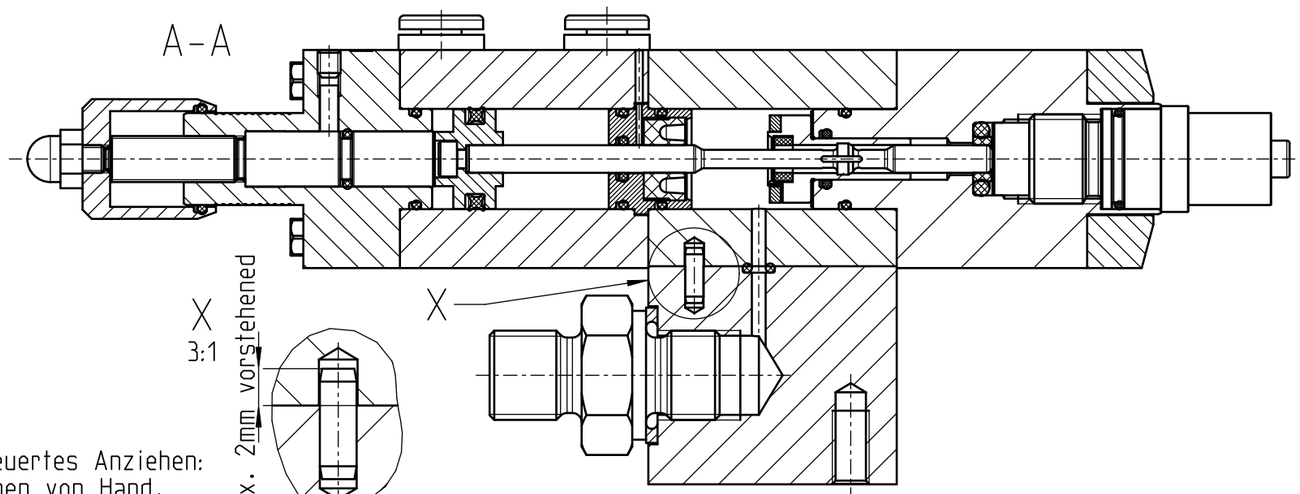

X
3:1

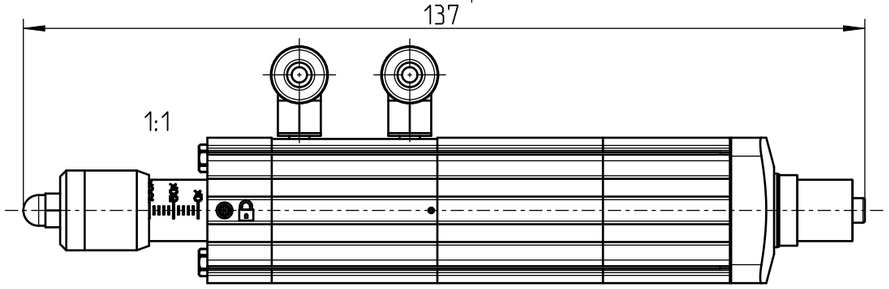

9:10

4:5

6:5

Achtung Beschriftung ist nur ein Beispiel!
Fuer Beschriftung immer Spezifikation des
Produktionsauftragsartikels beachten!

Gez. & Gen.: Drawn & Appr.	Datum / Date:	Visum / Sign:	Index / Index:	Aenderung / Change:	
	23.02.24	FRM	A 1	-	

ABNOX®

Benennung / Description:
Dosierventil AXDV-C1.25
Metering valve AXDV-C1.25

Art.-Nr. / Art.-No.: 0015467
Z.-Format / Size: A3
Zeichnungsnummer / Drawing number: E002-36120 _ A 1
Massstab / Scale: 3:2

Dok.Art / Type: Ersatzteilzeichnung
Modell / Model: 002-36120.ASSEM A-1
S. / P.: 1 / 2
Zustand / Status: Freigegeben

3D-modelliert (Pro/ENGINEER)

Schutzvermerk nach ISO 16016 / Protection notices ISO 16016

8221400	O - Ring	O - Ring	1
8221401	Stangendichtung	Rod seal	2
0001044	Magnet	Magnet	1
0015465	Kolben	Piston	1
0001226	Zylinderschraube	Socket head screw	1
0001039	Nadel	Needle	1
0001106	Vierlippen-Dichtung	4-lip seal	1
0001043	Kolben	Piston	1
8220400	O - Ring	O - Ring	1
8353502	Nutring	Slot ring	1
0001041	Huelse	Sleeve	1
0002213	Nutenstein	Slot nut	2
8423904	Zylinderschraube	Socket head screw	2
8510101	Gewindestift	Set screw	1
8411400	Hutmutter	Cap nut	1
0002633	Einschraubwinkel M2.5-ø4	Male elbow M2.5-ø4	2
0001019	Dosiernadel-Adapter	Needle-adapter	1
0001037	Adapter	Adapter	1
0001228	Schraube M2	Screw M2	4
0004971	Gewindeplatte C1/C2	Threaded plate C1/C2	1
8221600	O - Ring	O - Ring	1
8225600	O - Ring	O - Ring	1
0001042	Buchse	Socket	1
0001045	Anschlag	Stop	1
8573307	Adapter G1/8-G1/8	Adapter G1/8-G1/8	1
8259300	MEG-U-Dichtring	Gasket ring	1
0001224	O - Ring	O - Ring	1
8460002	Spannstift	Spring pin	1
0004895	Anschlussblock	Connection block	1
0001227	Stift	Pin	1
0004890	Endstueck	End piece	1
0004891	Luftzylinder	Air cylinder	1
8223401	O - Ring	O - Ring	5
0015468	O - Ring	O - Ring	1
0015466	Anschlussstueck C1.25	Connection piece C1.25	1
0004892	Fettzylinder	Grease cylinder	1
Art-Nr./Art-No.	Benennung	Description	Stk./Qty.

Gez. & Gen.: Drawn & Appr.:	Datum / Date:	Visum / Sign:	Index / Index:	Aenderung / Change:
	23.02.24	FRM	A 1	-

ABNOX®

Dok.Art / Type: Ersatzteilzeichnung

Modell / Model: 002-36120.ASSEM A-1 | S. / P.: 2 / 2

Benennung / Description:

Dosierventil AXDV-C1.25

Metering valve AXDV-C1.25

Zustand / Status: Freigegeben

Art.-Nr. / Art.-No.:	Z.-Format / Size:
0015467	A4
Zeichnungsnummer / Drawing number:	**Massstab / Scale:**
E002-36120 _ A 1	1:1