Schutzvermerk nach ISO 16016 / Protection notices ISO 16016

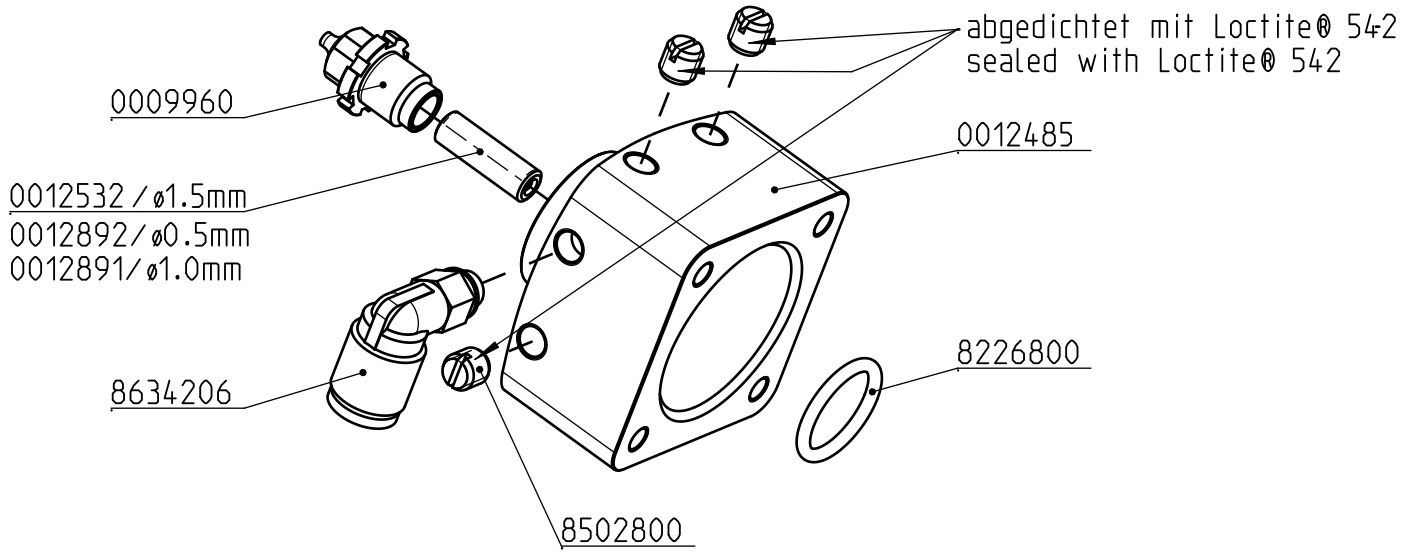

Art-Nr./Art-No.	Benennung	Description	Stk./Qty.
8634206	Verschraubung pneumatisch	Connection pneumatic	1
8226800	O - Ring	O - Ring	1
8502800	Gewindestift	Set screw	3
0012532	Einsatz	Insert	1
0009960	Düse 1mm	Nozzle 1mm	1
0012485	Adapter	adapter	1

1:1

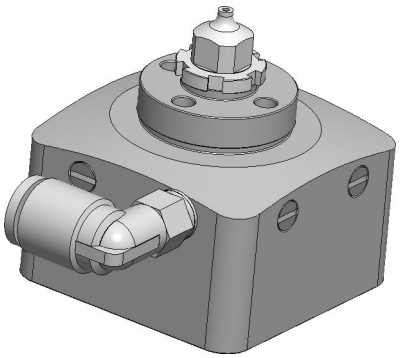

3D-modelliert (Pro/ENGINEER)

Gez. & Gen.: Drawn & Appr.:	Datum / Date:	Visum / Sign:	Index / Index:	Aenderung / Change:
	11.07.22	FRM	B 2	CR000737

ABNOX®

Benennung / Description:
Sprühkopf SPK2-STD-1.0
Spray head SPK2-STD-1.0

Art.-Nr. / Art.-No.: 0010885
Z-Format / Size: A4

Dok.Art / Type: Ersatzteilzeichnung
Modell / Model: 001-79116.ASSEM A-3
S. / P.: 1 / 1
Zustand / Status: Freigegeben

Zeichnungsnummer / Drawing number: E001-79116 _ B2
Massstab / Scale: 1:1