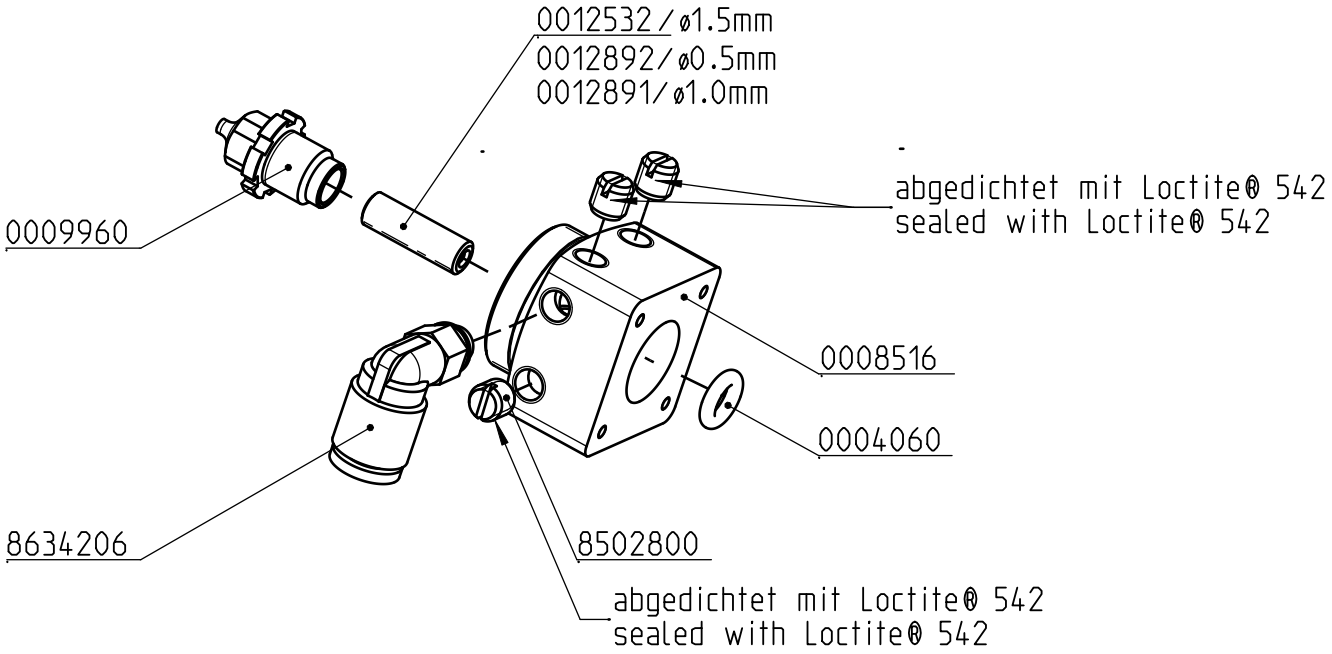

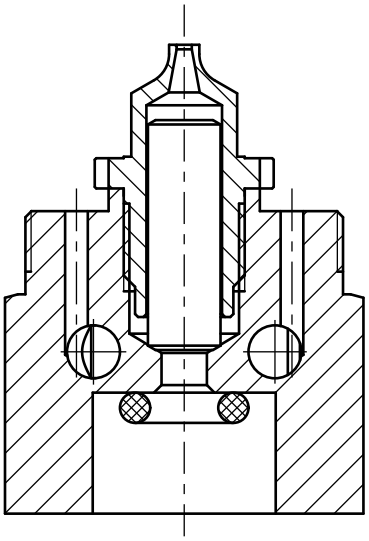

1:1

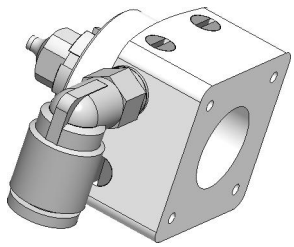

0012532	Einsatz	Insert	1
0009960	Düse 1mm	Nozzle 1mm	1
8502800	Gewindestift	Set screw	3
0004060	O - Ring	O - Ring	1
8634206	Verschraubung pneumatisch	Connection pneumatic	1
0008516	Adapter	Adapter	1
Art-Nr./Art-No.	Benennung	Description	Stk./Qty.

Gez. & Gen.: Drawn & Appr.:	Datum / Date:	Visum / Sign:	Index / Index:	Aenderung / Change:
	11.07.22	FRM	A 1	CR0000737

ABNOX®

Dok.Art / Type: Ersatzteilzeichnung

Modell / Model: 001-34211.ASSEM A-6 | S. / P.: 1 / 1

Benennung / Description:

Spruehkopf SPK1-STD-1.0

Spray head SPK1-STD-1.0

Zustand / Status: Freigegeben

Art.-Nr. / Art.-No.:	Z-Format / Size:
0010048	A4
Zeichnungsnummer / Drawing number:	**Massstab / Scale:**
E001-34211 _ A 1	1:1