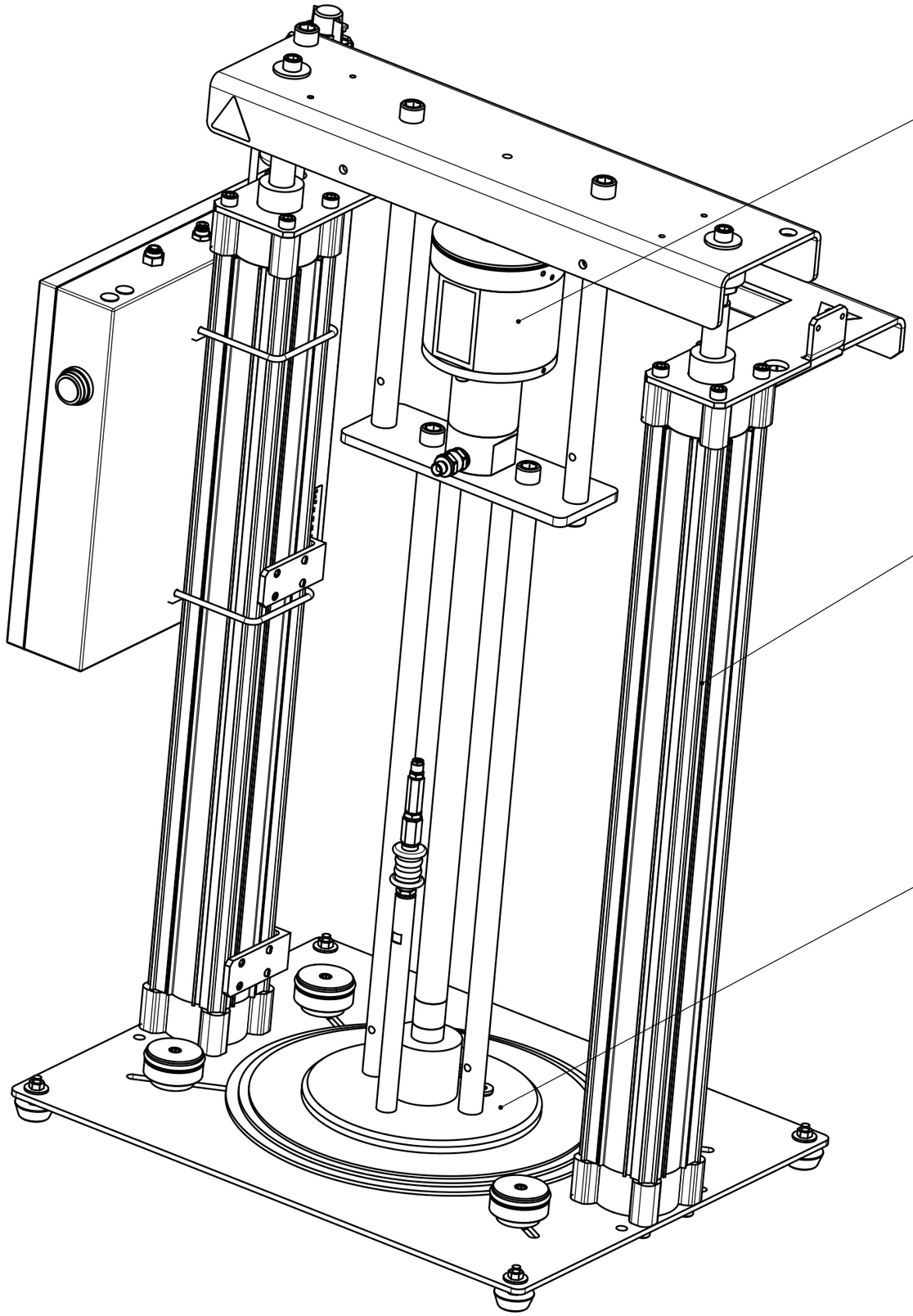

Fassfoerderpumpe 50 kg Art-Nr. Drum pump 50 kg Art-No.	AXFP3-S25	AXFP3-S60
Modell / Druckuebersetzung Model / Pressure ratio	25:1	60:1
Bauform Pumpe Construction type pump	Typ S-Pumpe Type S-pump	
Pumpe Art.-Nr. Pump Art.-No.	0007425	0007433

	Hauptabmessung :	LxBxH mm				Art. - Nr. :	0000000
	Gez.:	Datum: 08.04.20	Visum: MAS (MAS: Abnox)	Index: A	Version: 3	Aenderung: -	Blatt Nr.: 1 / Anzahl Bl.: 2 / Massstab: 1:5
ABNOX® Langackerstrasse 25 CH-6330 Cham www.abnox.com			Benennung: AXFP3-S AXFP3-S				Z.-Format: A3
							Zeichnungsnummer: E000-97812
Modell: 000-97812.ASSEM A-7			Ursp.: AA00000.00			Ers. f.: AA00000.00	Zustand: Freigegeben

3D-modelliert (Pro/ENGINEER)

Schutzvermerk nach ISO 16016 Protection notices ISO 16016

Art-Nr./Art-No.	Benennung	Description	Stk./Qty.
0008529	Set Puffer	Set mounting buffer	1
xxxxxxx	Folgeplatte	Follower plate	1
0002681	Schild	Sign	1
0007433	AXSP-S100-D13-L720-000	AXSP-S100-D13-L720-000	1
000-70829	AXFP3-S	AXFP3-S	1

Hauptabmessung : LxBxH mm

Gez.:	Datum:	Visum:	Index:	Version:	Aenderung:
	08.04.20	MAS (MAS: Abnox)	A	3	-

Art. - Nr. : 0000000

Blatt Nr.:	Anzahl Bl.:	Massstab:
2	2	1:5

Z.-Format: A4

ABNOX®
Langackerstrasse 25
CH-6330 Cham
www.abnox.com

Benennung:
AXFP3-S
AXFP3-S

Zeichnungsnummer:
E000-97812

Modell:	Ursp.:	Ers. f.:	Zustand:
000-97812.ASSEM A-7	AA00000.00	AA00000.00	Freigegeben

3D-modelliert (Pro/ENGINEER)