Klemmschraube muss zum Verstellen der Dosiermenge geloest werden
Clamping screw must unfixed for adjust the metering range

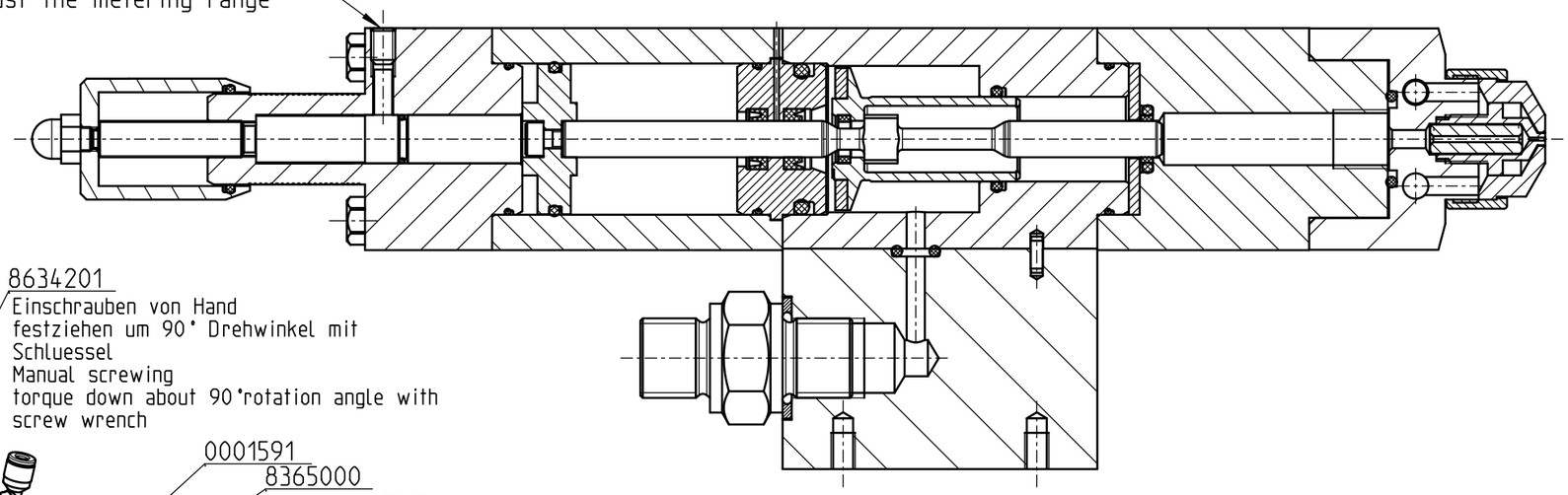

8411000
1.2Nm
0001588
8512700
0001589
0004918
0005147
0.3Nm
0001587
8634201
Einschrauben von Hand
festziehen um 90° Drehwinkel mit
Schluessel
Manual screwing
torque down about 90°rotation angle with
screw wrench
8227700
8232100
0001591
8365000
0005113
8331100
8223201
0001584
0001586
8222500
0004919
8424105
0.4Nm
0001590
8232100
0005121
0001528
8227302
0004921
8223201
0004922
0012485
0006572
8634206
0002213
0004850
20Nm
8221400
8460002
8232100
8259500
0004923
0001595
8223200
8226800
0006572
0012891
0004058
0004059
0004057
0001593
0.5Nm

3:4

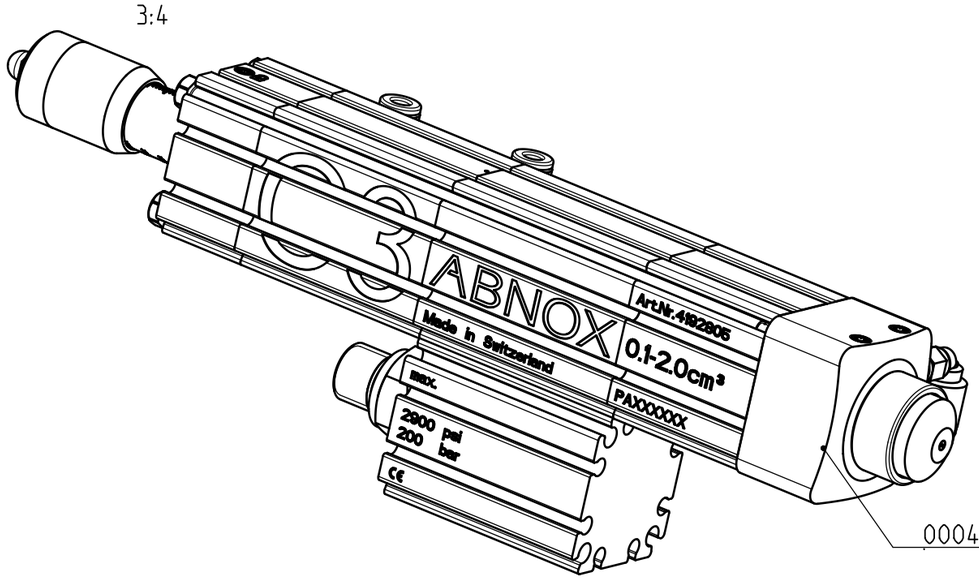

0004180

Dichtungssatz: Art.-Nr. 0001746
Seal kit: Art.-No. 0001746

Gez. & Gen.: Drawn & Appr.:	Datum / Date: 06.11.25	Visum / Sign: FRM	Index / Index: B 2	Aenderung / Change: CN0000915	
ABNOX	Benennung / Description: Dosierventil AXDV-C3-SPK2-RS15-0.5 Metering valve AXDV-C3-SPK2-RS15-0.5			Art.-Nr. / Art.-No.: 4192805	Z.-Format / Size: A3
Dok.Art / Type: Ersatzteilzeichnung				Zeichnungsnummer / Drawing number: E000-56193 _ B2	Massstab / Scale: 1:2
Modell / Model: 000-56193.ASSEM A-4	S. / P.: 1 / 2	Zustand / Status: Freigegeben			

3D-modelliert (Pro/ENGINEER)

0006572	Gewindestift	Set screw	3
8634206	Verschraubung pneumatisch	Connection pneumatic	1
0004057	Ueberwurfring	Coupling ring	1
0004059	Luftkappe	Air cap	1
0004058	Duese	Nozzle	1
0012891	Einsatz	Insert	1
8226800	O - Ring	O - Ring	1
0012485	Adapter	adapter	1
0004180	Spruehkopf SPK2-RS15-0.5	Spray Cap SPK2-RS15-0.5	1
0005121	O - Ring	O - Ring	1
8221400	O - Ring	O - Ring	1
8223200	O - Ring	O - Ring	1
8227302	O - Ring	O - Ring	1
8223201	Stangendichtung	Rod seal	2
8331100	Stangendichtungen	Rod seal	1
8365000	Stangendichtung	Rod seal	1
0001590	O - Ring	O - Ring	1
8232100	O - Ring	O - Ring	3
8222500	O - Ring	O - Ring	1
8227700	O - Ring	O - Ring	1
8460002	Spannstift	Spring pin	1
0001528	Magnet	Magnet	1
0001584	Kolben	Piston	1
0001595	Scheibe	Washer	1
8424105	Zylinderschraube	Socket head screw	1
0001586	Ventilstange	Valve rod	1
0001591	Kolben	Piston	1
0005113	Zwischenstueck	Intermediate unit	1
0005147	Schraube	Screw	4
0004850	Verschraubung hydraulisch	Screw fastening hydraulic	1
8259500	Schraubendichtung	Screw seal	1
0002213	Nutenstein	Slot nut	2
8634201	Verschraubung pneumatisch	Verschraubung pneumatisch	2
8512700	Gewindestift	Set screw	1
0001589	Stift	Pin	1
8411000	Hutmutter	Cap nut	1
0001588	Regulierhuelse	Metering sleeve	1
0001587	Dosierschraube	Metering screw	1
0004922	Anschlussstueck	Connection piece	1
0004918	Endstueck	End piece	1
0004919	Luftzylinder rot	Air cylinder red	1
0001593	Zylinderschraube	Socket head screw	4
0004923	Anschlussblock	Connection block	1
0004921	Fettzylinder C3	Grease cylinder C3	1
Art-Nr./Art-No.	Benennung	Description	Stk./Qty.

Gez. & Gen.: Drawn & Appr.:	Datum / Date:	Visum / Sign:	Index / Index:	Aenderung / Change:
	06.11.25	FRM	B 2	CN0000915

ABNOX®

Dok.Art / Type: Ersatzteilzeichnung

Modell / Model: 000-56193.ASSEM A-4 | S. / P.: 2 / 2

Benennung / Description:

Dosierventil AXDV-C3-SPK2-RS15-0.5

Metering valve AXDV-C3-SPK2-RS15-0.5

Zustand / Status: Freigegeben

Art. - Nr. / Art.- No.: 4192805

Z.-Format / Size: A4

Zeichnungsnummer / Drawing number: E000-56193 _ B 2

Massstab / Scale: 3:10