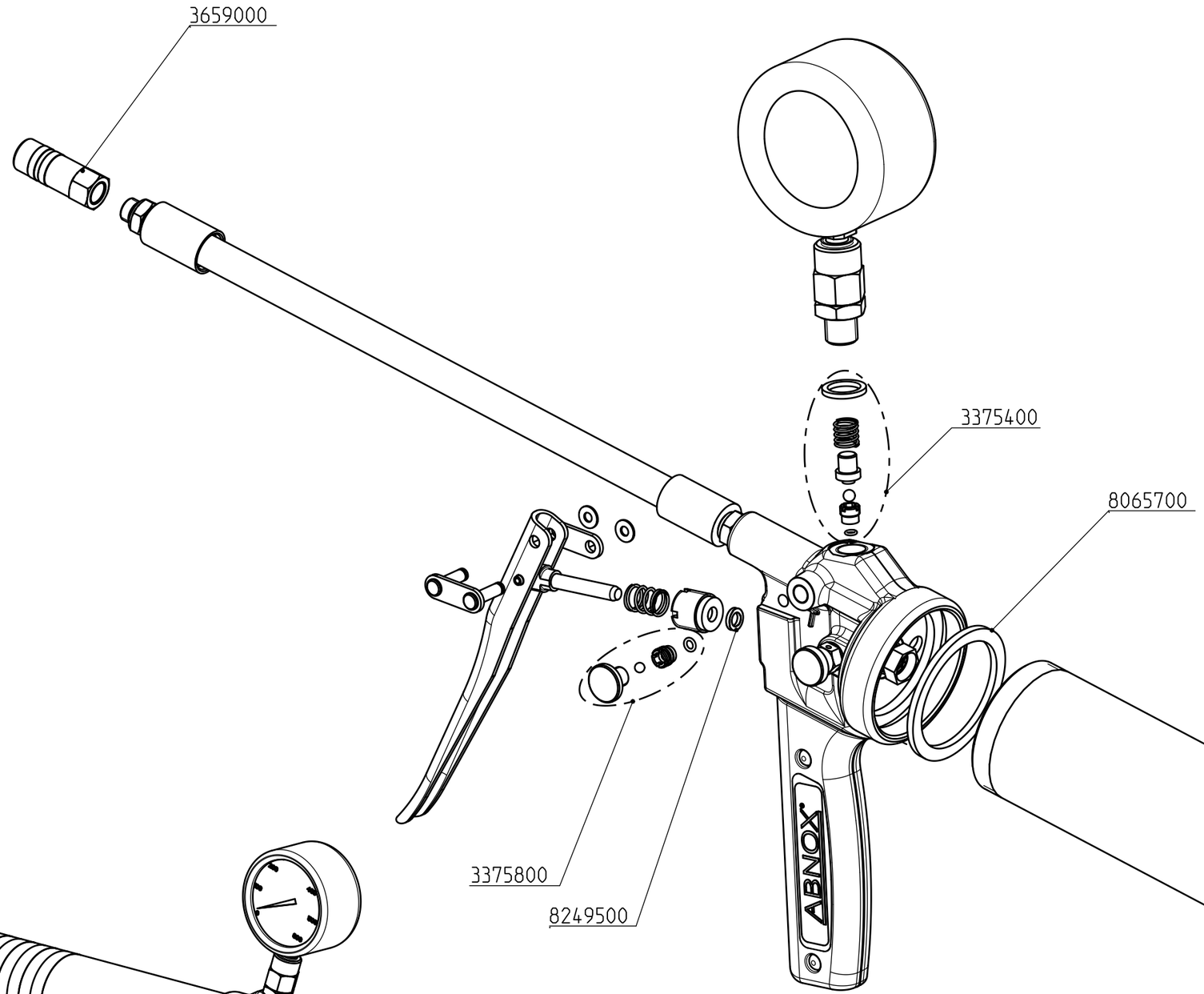

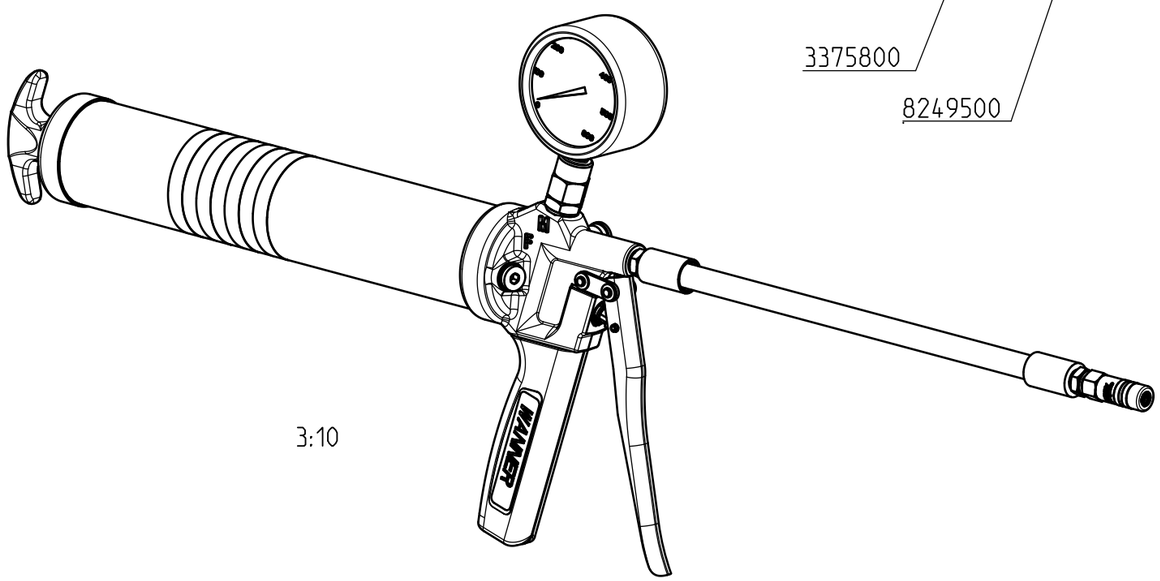

3:10

	Hauptabmessung : - mm					Art. - Nr. :		0006819	
	Gez.:	Datum:	Visum:	Index:	Version:	Aenderung:	Blatt Nr.:	Anzahl Bl.:	Massstab:
		30.07.20	MAS (MAS: Abnox)	B	1	CR0000626	1	2	1:2
ABNOX® Langackerstrasse 25 CH-6330 Cham www.abnox.com	Benennung: Ersatzteilset Spare parts set					Z.-Format: A3			
						Zeichnungsnummer: E000-51766			
Modell: E000-51766.ASSEM A-5	Ursp.: -				Ers. f.: W ANNER_HD	Zustand: Freigegeben			

3D-modelliert (Pro/ENGINEER)

Ersatzteilliste
Spare Parts List

Art.-Nr.
Art.-No. **0006819**

Datum/Date
30.07.2020

Bezeichnung: Ersatzteilset
Ersatzteilset Hochdruck Einhandpresse (V2.0)
Description: Spare parts set
Spare parts set to high pressure one-hand pump cylinder (V2.0)

Art-Nr./Art-No.	Bezeichnung	Description	Menge/pieces
3375400	Set Auslassventil	Outlet valve set	1
3375800	Set Hochdruck Ablassventil	High pressure release valve set	1
3659000	Mundstück	Connector	1
8065700	Dichtring	Seal ring	1
8249500	Vierlippen-Dichtung	4-lip seal	1