Schutzvermerk nach ISO 16016 / Protection notices ISO 16016

A-A

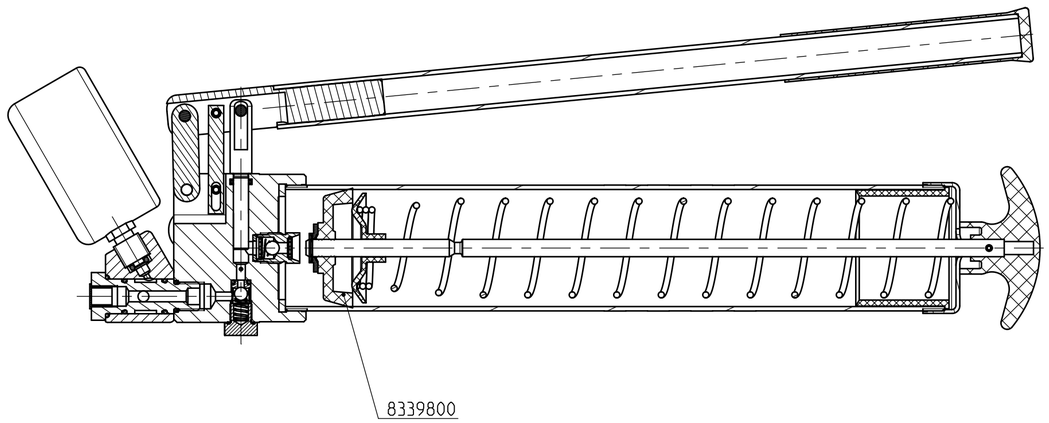

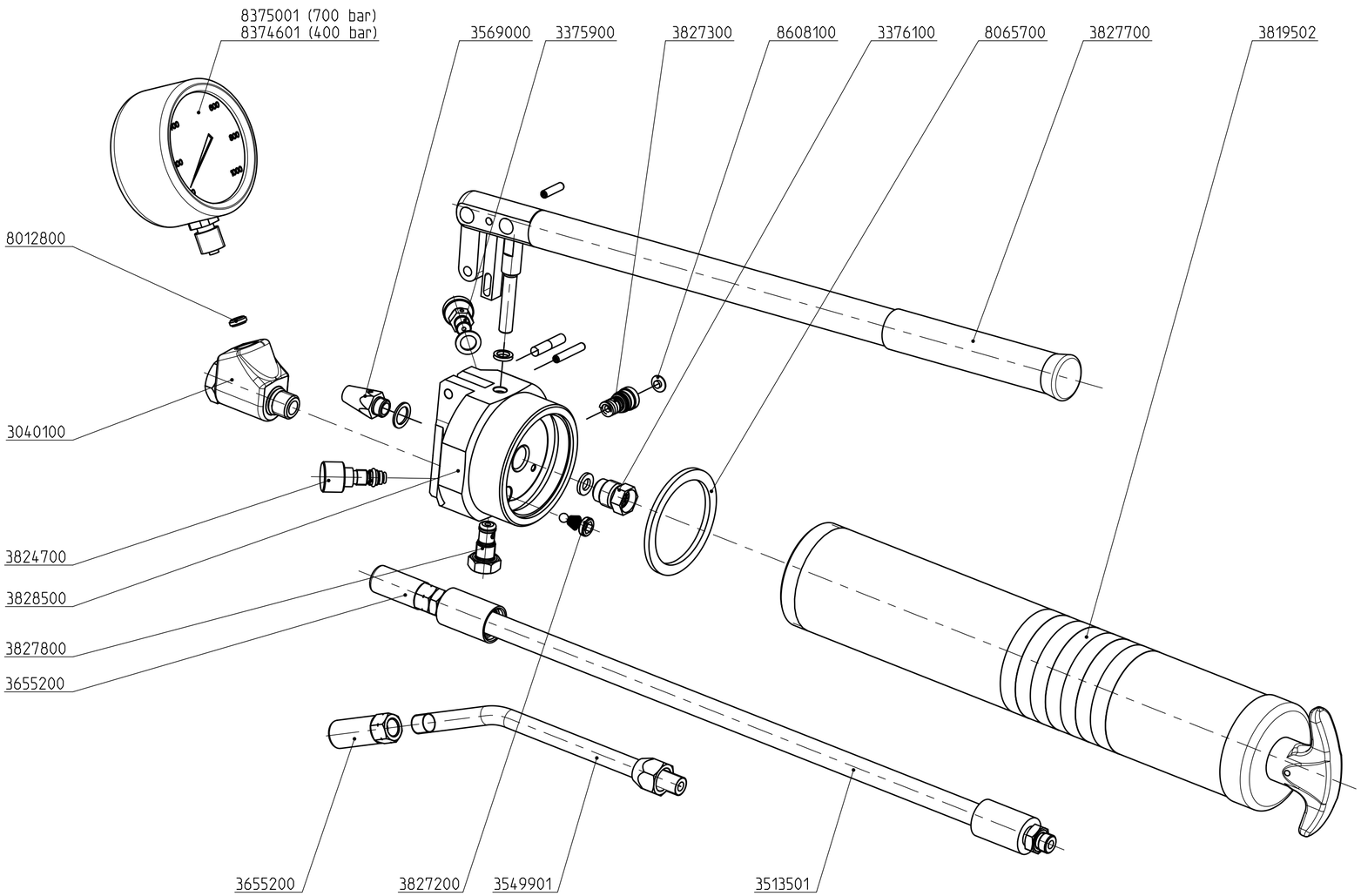

Ersatzteile Kits / Spare part kits

Ventilsatz 1 / Valve set 1

3513501
1:5

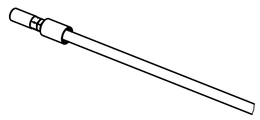

3549901
1:2

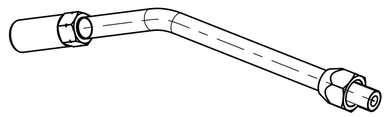

3040100
1:2

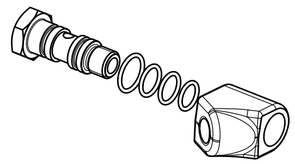

3827700
1:5

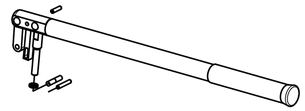

3828500
1:5

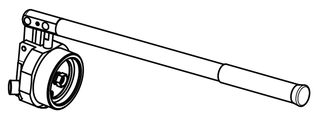

3827500

3827200
1:1



3827300
1:1

8608100
1:1

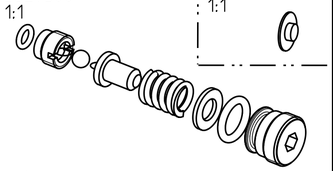

3375900
1:1

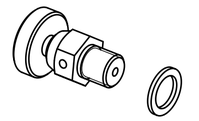

3824700
1:1

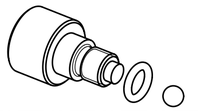

3376100
1:1

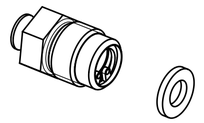

3827800
1:1

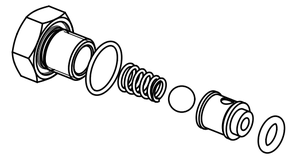

Ventilsatz 2 / Valve set 2

3827600
1:1

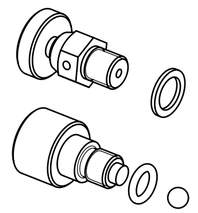

Artikel-Nr. Article-No.	Beschreibung Description
3827900	Dichtungsatz Seal kit

3D-modelliert (Pro/ENGINEER)

Gez. & Gen.: Drawn & Appr.:	Datum / Date:	Visum / Sign:	Index / Index:	Aenderung / Change:
	21.01.22	SCB	C 2	CN0000507

ABNOX®

Benennung / Description:
HD Handhebelpresse
High pres. hand lever pump

Art.-Nr. / Art.-No.: 3042011
Z-Format / Size: A2
Zeichnungsnummer / Drawing number: E000-51275 _ C 2
Massstab / Scale: 1:2

Dok.Art / Type: Ersatzteilzeichnung
Modell / Model: 000-51275.ASSEM A-16 | S. / P.: 1 / 2
Zustand / Status: Freigegeben

Art-Nr./Art-No.	Benennung	Description	Stk./Qty.
3827600	Ventilsatz 2	Valve set 2	1
3827500	Ventilsatz 1	Valve set 1	1
8608100	Schutzkappe	Protective cap	1
8339800	Manschette	Piston seal	1
3827200	Rueckflussventil	Backflow valve	1
3655200	Mundstueck EXCELLENT M10x1 HDT	Connector EXCELLENT M10x1 HDT	1
8012800	Dichtring	Seal ring	1
8375001	Druckmessgeraet (700 bar)	Pressure gauge (700 bar)	1
8374601	Druckmessgeraet (400 bar)	Pressure gauge (450 bar)	1
3569000	Einfuellstutzen	Filler	1
8065700	Dichtring	Seal ring	1
3819502	Zylinder Pressen	Cylinder with piston rod	1
3827800	Rueckschlagventil	Check valve	1
3376100	Einlassventil	Suction valve	1
3824700	Druckablassschraube	Pressure release screw	1
3375900	Entlueftungsventil	Air release valve	1
3827300	Druckbegrenzungsventil	Pressure setting screw	1
3513501	Hochdruckschlauch	High pressure hose	1
3549901	Zerkrohr	Rigid feed tube	1
3040100	Anschlussstueck	Connecting piece	1
3827700	Ersatzteilset Hebel kpl.	Spare parts set Lever cpl.	1
3828500	Pressenkopf	Pump head	1

Gez. & Gen.: Drawn & Appr.:	Datum / Date:	Visum / Sign:	Index / Index:	Aenderung / Change:
	21.01.22	SCB	C 2	CN0000507

ABNOX®

Dok.Art / Type: Ersatzteilzeichnung

Modell / Model: 000-51275.ASSEM A-16 | S. / P.: 2 / 2

Benennung / Description:

HD Handhebelpresse

High pres. hand lever pump

Zustand / Status: Freigegeben

Art.- Nr. / Art.- No.:	Z-Format / Size:
3042011	A4
Zeichnungsnummer / Drawing number:	**Massstab / Scale:**
E000-51275 _ C 2	1:2