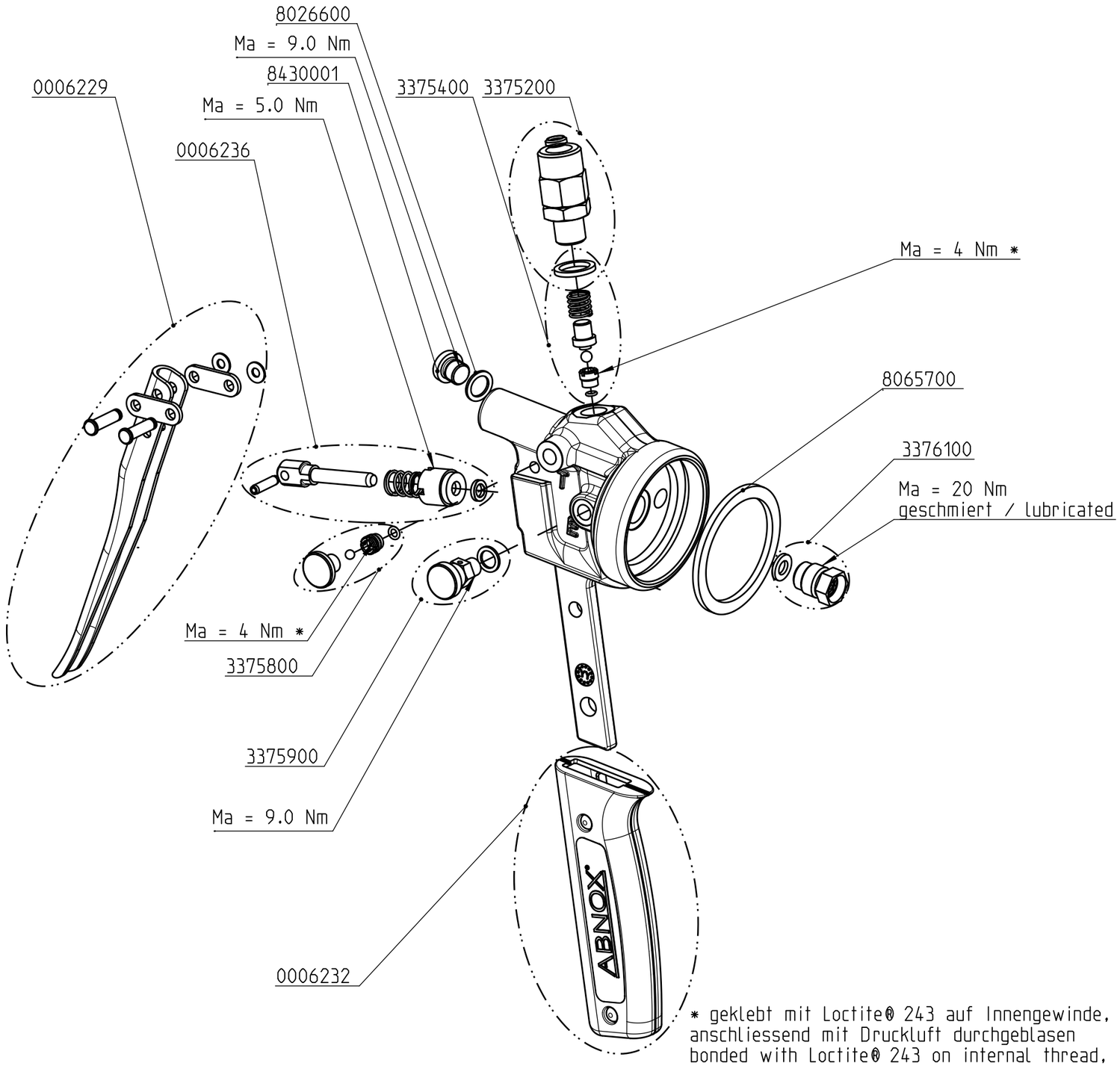

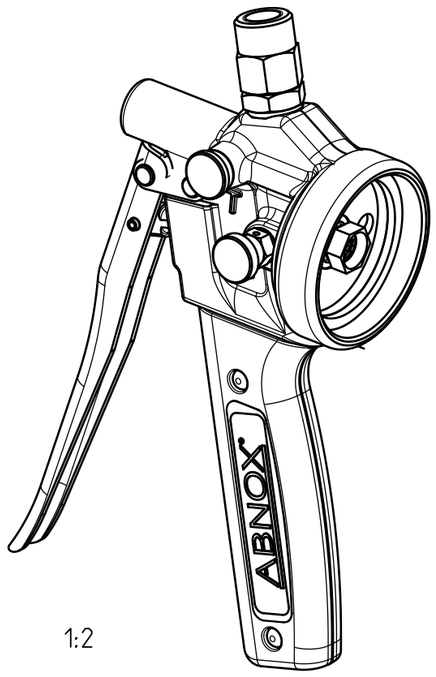

1:2

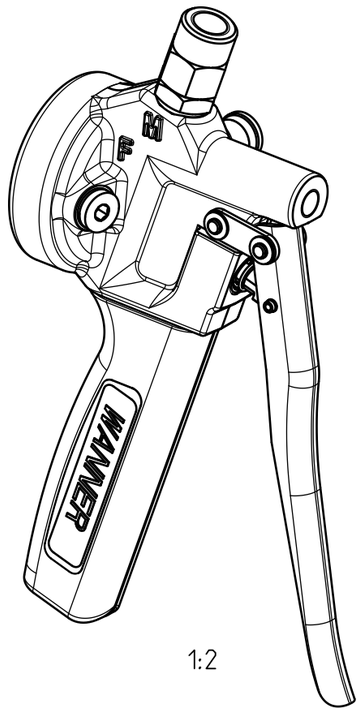

1:2

* geklebt mit Loctite® 243 auf Innengewinde, anschliessend mit Druckluft durchgeblasen
bonded with Loctite® 243 on internal thread, afterwards sparged with compressed air

	Hauptabmessung :	LxBxH mm				Art. - Nr. :		0005623
	Gez.: Datum: 24.08.20	Visum: MAS (MAS: Abnox)	Index: B	Version: 3	Aenderung: CA0000494	Blatt Nr.: 1	Anzahl Bl.: 2	Massstab: 1:2
ABNOX® Langackerstrasse 25 CH-6330 Cham www.abnox.com		Benennung: Wanner Pressenkopf kpl. Wanner pump head cpl.				Z.-Format: A3		
						Zeichnungsnummer: E000-37826		
Modell: 000-37826.ASSEM A-21		Ursp.: AA00000.00		Ers. f.: 3373200		Zustand: Freigegeben		

3D-modelliert (Pro/ENGINEER)

Ersatzteilliste
Spare Parts List

ABNOX®
Lubrication & Metering Solutions

Art.-Nr.
Art.-No. **0005623**

Datum/Date
24.08.2020

Bezeichnung: Pressenkopf
Pressenkopf kpl. Spannhydraulik ohne Einfüllstutzen V2
Description: Pump head
Pump head compl. hydraulic clamping without filler V2

Art-Nr./Art-No.	Bezeichnung	Description	Menge/pieces
0006229	Set Hebel kpl.	Set Hebel kpl.	1
0006236	Set Kolben	Piston set	1
0006232	Griff Set	Handles set	1
3375200	Kupplung	Rotating coupling	1
3375400	Set Auslassventil	Outlet valve set	1
3375800	Set Druckablassventil	Pressure release valve set	1
3375900	Set Entlüftungsventil	Air release valve set	1
3376100	Set Einlassventil	Check valve set	1
8026600	Dichtring	Seal ring	1
8430001	Verschlussschraube	Screw plug	1
8065700	Dichtring	Seal ring	1