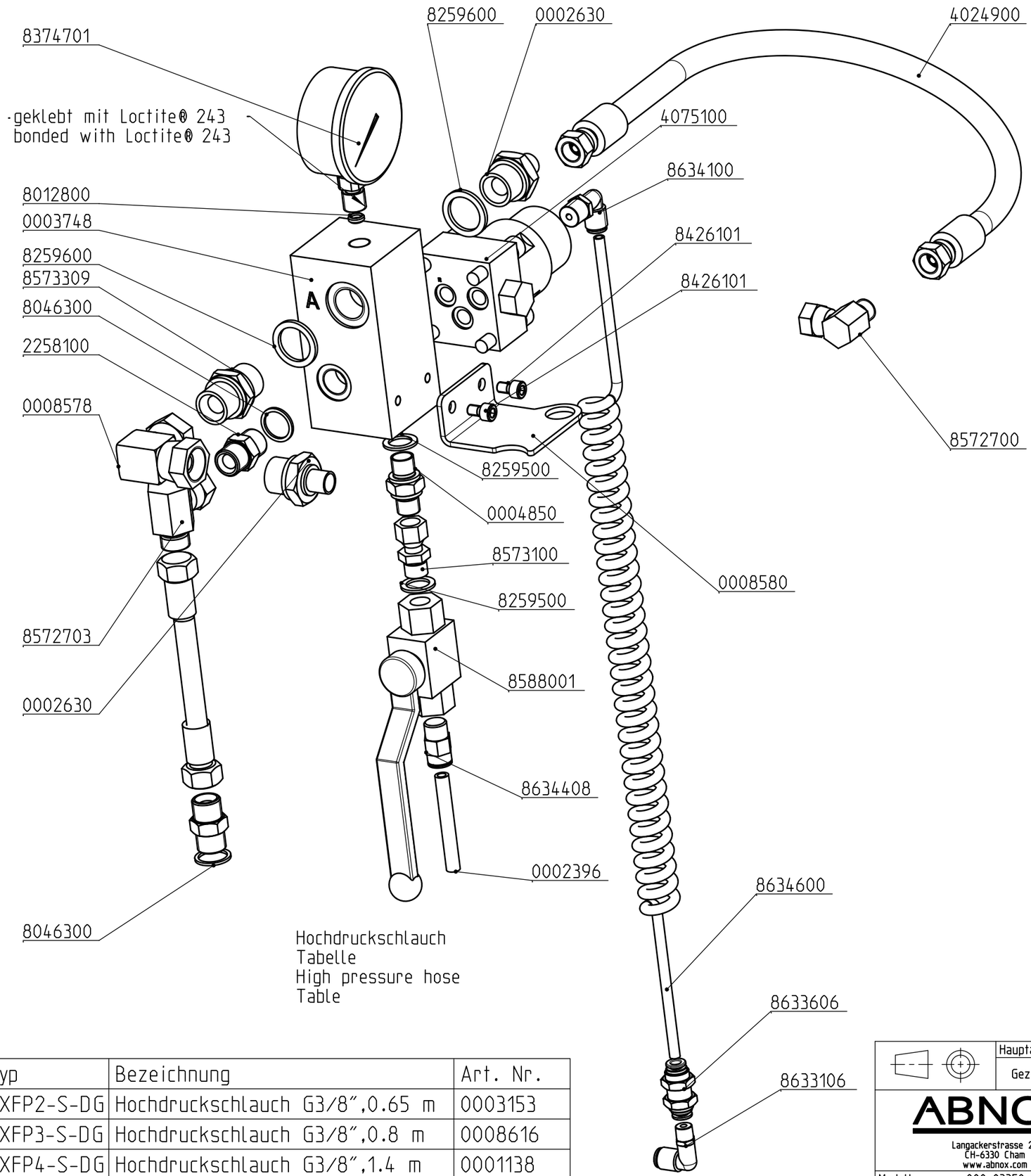

Hochdruckschlauch
Tabelle
High pressure hose
Table

Typ	Bezeichnung	Art. Nr.
AXFP2-S-DG	Hochdruckschlauch G3/8″,0.65 m	0003153
AXFP3-S-DG	Hochdruckschlauch G3/8″,0.8 m	0008616
AXFP4-S-DG	Hochdruckschlauch G3/8″,1.4 m	0001138

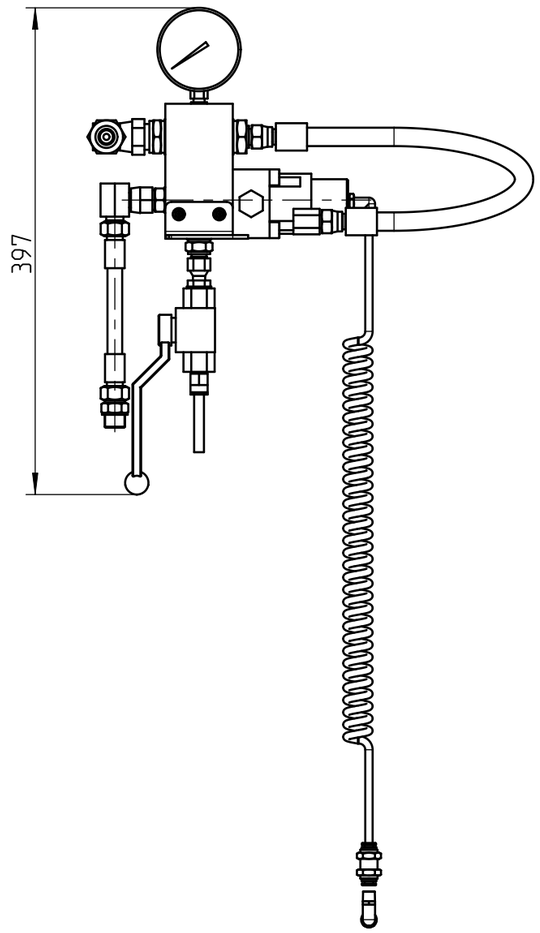

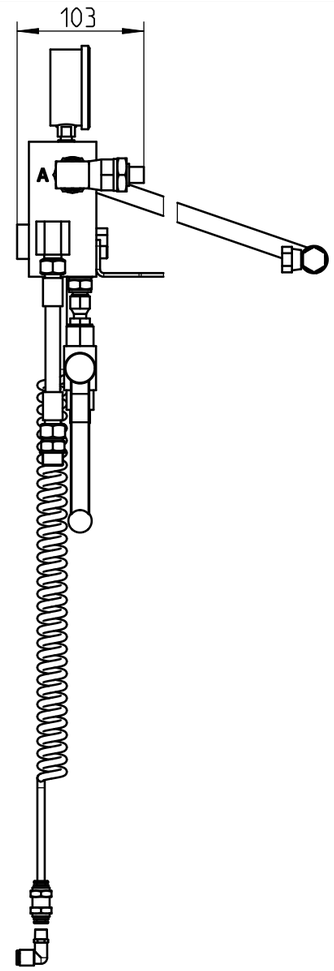

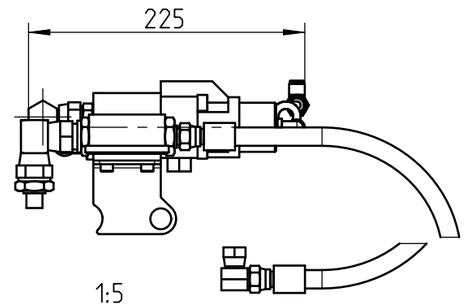

1:5

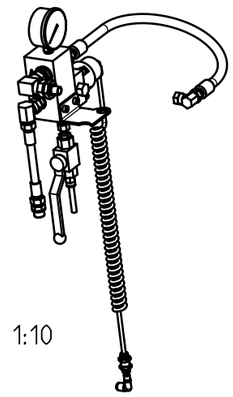

1:10

Pneumatikschema S000-04370
Pneumatic diagram S000-04370

Hauptabmessung : - mm						Art. - Nr. :		000-03350
Gez.:	Datum: 30.10.19	Visum: MAS (MAS: Abnox)	Index: B	Version: 4	Aenderung: CR0000578	Blatt Nr.: 1	Anzahl Bl.: 2	Massstab: 1:2
ABNOX® Langackerstrasse 25 CH-6330 Cham www.abnox.com		Benennung: Druckentlastung G1/4″ Pressure relief BSP 1/4″				Z.-Format: A3		
						Zeichnungsnummer: E000-03350		
Modell: 000-03350.ASSEM A-38		Ursp.: -			Ers. f.: -	Zustand: Freigegeben		

3D-modelliert (Pro/ENGINEER)

Schutzvermerk nach ISO 16016 / Protection notices ISO 16016

Art-Nr./Art-No.	Benennung	Description	Stk./Qty.
0008578	Verschraunumg hydraulisch	Connection hydraulic	1
8573309	Verschraubung G1/2"	Screwed fitting G1/2"	1
8572700	Verschraubung hydraulisch	Connection hydraulic	1
4024900	Hochdruckschlauch	High pressure hose	1
0002630	Verschraubung G1/2"-G1/4"	Screwed fitting G1/2"-G1/	2
8259600	Schraubendichtung	Screw seal	2
8633106	Verschraubung pneumatisch	Connection pneumatic	1
8633606	Verschraubung pneumatisch	Connection pneumatic	1
8426101	Zylinderschraube	Socket head screw	2
0008580	Winkel	Bracket	1
0008616	Hochdruckschlauch	High pressure hose	1
8634600	Pneumatik Element	Pneumatic component	1
8634100	Verschraubung pneumatisch	Connection pneumatic	1
8572703	Winkel	Male elbow	1
2258100	Gewindestueck G3/8 G3/8 AGR	Connection hydraulic	2
8046300	Dichtring	Seal ring	2
4075100	Sitzventil Groesse 2	Seat valve size 2	1
8374701	Druckmessgeraet	Pressure gauge	1
8012800	Dichtung	Seal	1
0002396	Pneumatik Element	Pneumatic component	1
8634408	Verschraubung pneumatisch	Connection pneumatic	1
8588001	Kugelhahnen G1/4"	Ball valve G1/4"	1
8573100	Verschraubung hydraulisch	Connection hydraulic	1
0004850	Verschraubung hydraulisch	Screw fastening hydraulic	1
8259500	Schraubendichtung	Screw seal	2
0003748	Anschlussblock	Connection block	1

Hauptabmessung : - mm

Art. - Nr. : 000-03350

Gez.:	Datum:	Visum:	Index:	Version:	Aenderung:	Blatt Nr.:	Anzahl Bl.:	Massstab:
	30.10.19	MAS (MAS: Abnox)	B	4	CR0000578	2	2	1:1

ABNOX®
Langackerstrasse 25
CH-6330 Cham
www.abnox.com

Benennung:

Druckentlastung G1/4"
Pressure relief BSP 1/4"

Z.-Format: A4

Zeichnungsnummer:

E000-03350

Modell: 000-03350.ASSEM A-38 | Ursp.: - | Ers. f.: - | Zustand: Freigegeben

3D-modelliert (Pro/ENGINEER)