ABNOX®
Lubrication & Metering Solutions

For Smooth Operations

Gebrauchsanweisung

Nachrüstoption Steuerventil
Retrofit option control valve

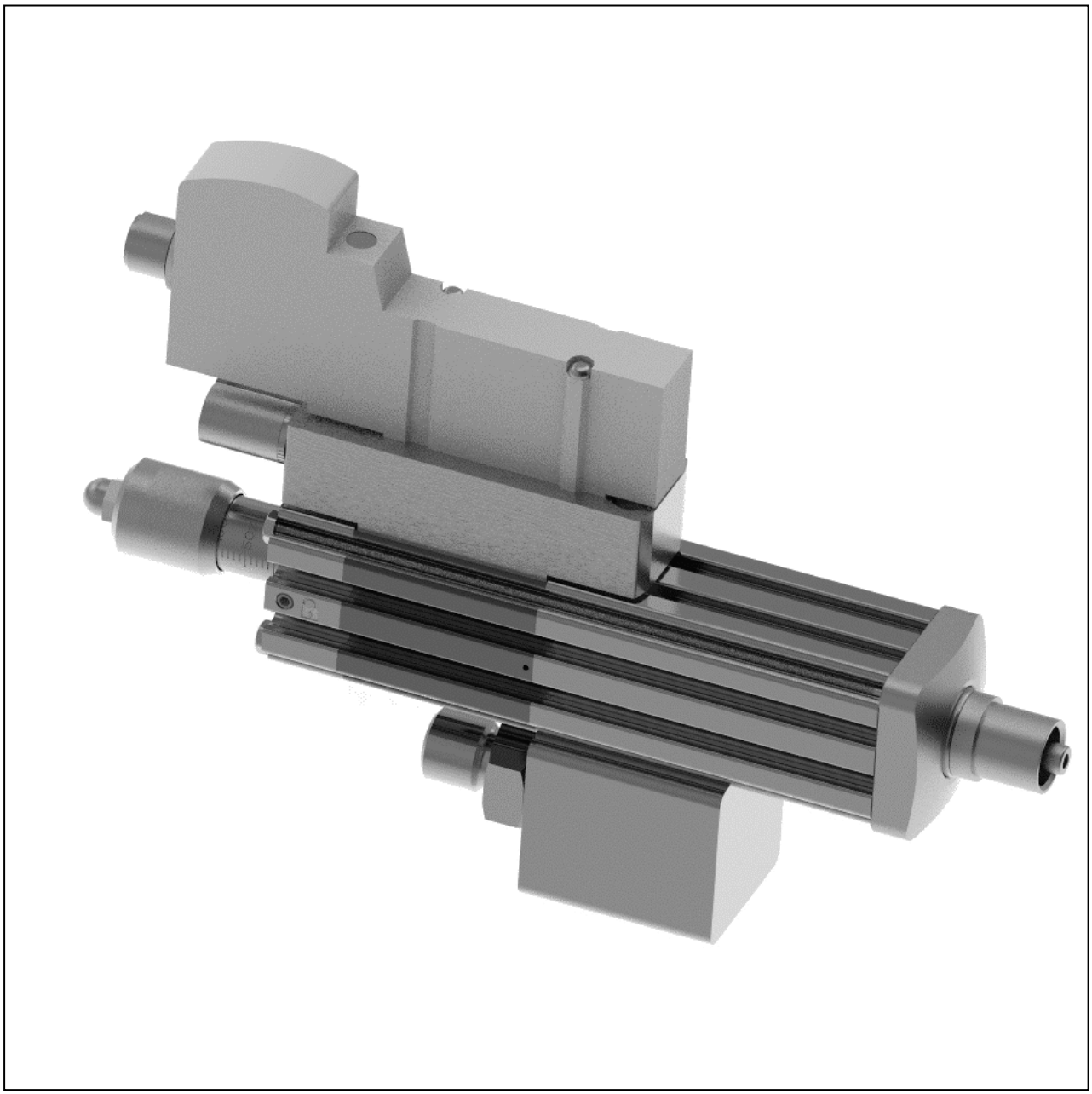

Art. 0006047_A1

DE Original Gebrauchsanweisung

EN Assembly instructions

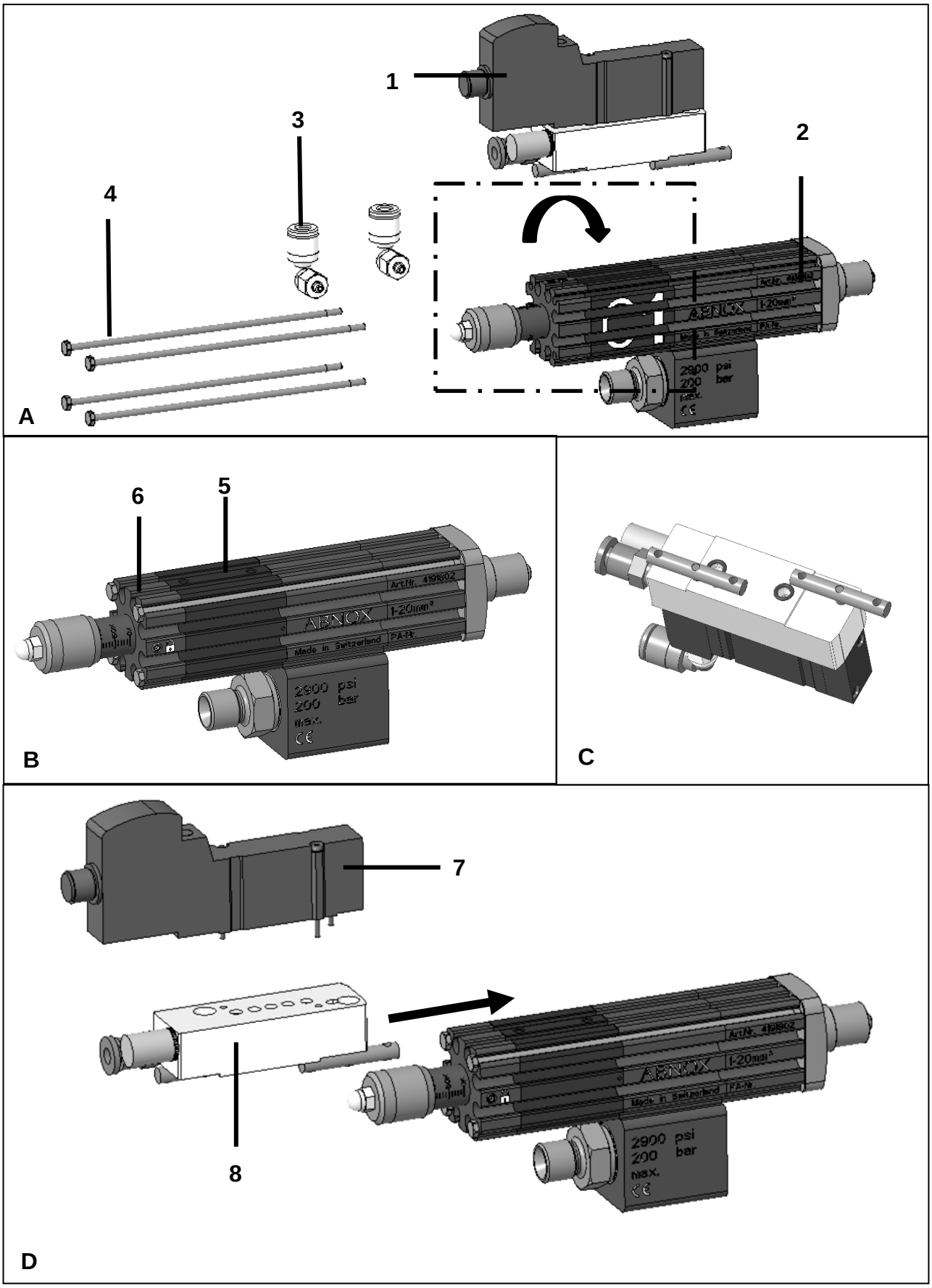
1
2
3
4
A
6
5
B
C
7
8
D

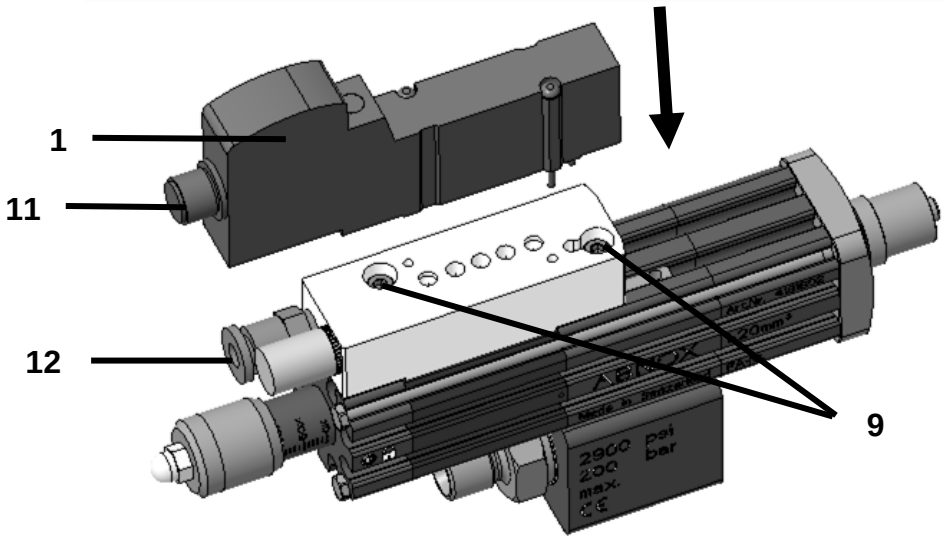

E

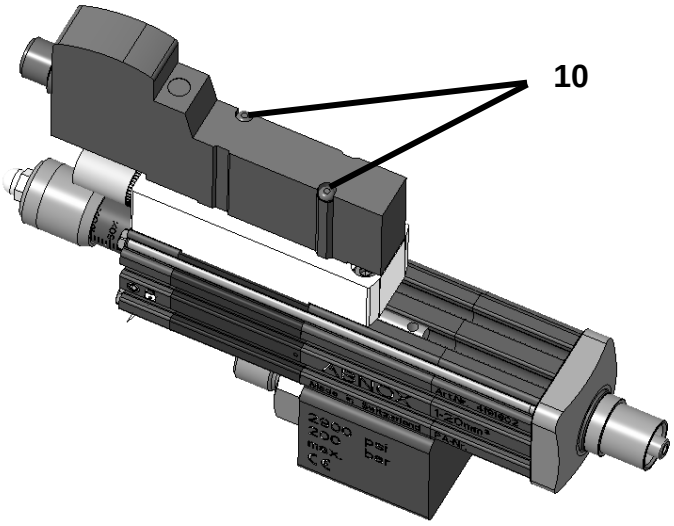

F

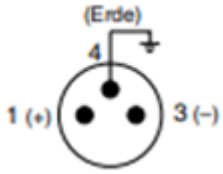

G

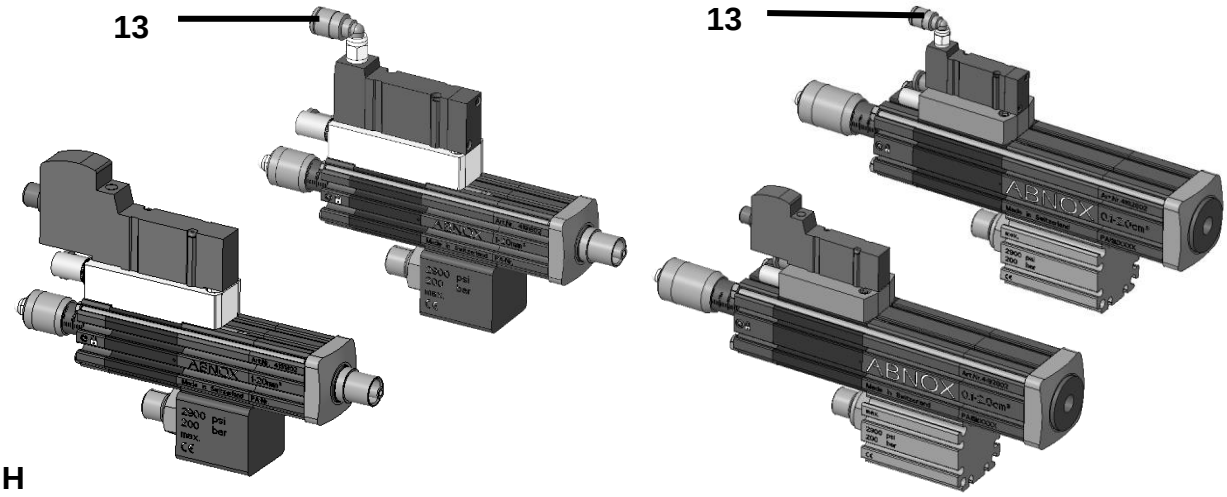

H

Inhaltsverzeichnis

Allgemeiner Hinweis	6
Produktbeschreibung	6
Technische Daten	6
Bezeichnung der abgebildeten Komponenten (A-H)	7
Erstinbetriebnahme	7
Kundendienst / Support	8
Zeichnungen und Ersatzteile	8
Stilllegung und Entsorgung	8
© Urheberrecht des Herausgebers	8
Wiederverkauf	8

Allgemeiner Hinweis

Diese Gebrauchsanweisung dient ausschliesslich als Zusatz der **Betriebsanleitung Dosierventil AXDV-C/A**, sämtliche Sicherheitshinweise und Technische Daten sind aus dieser zu entnehmen.

Im Lieferumfang ist kein Dosierventil und Verbindungskabel enthalten.

Produktbeschreibung

Verwendungszweck

Mit dem Nachrüstset kann ein ABNOX-Dosierventil vom Typ AXDV-A oder AXDV-C direkt mit einem 5/2-Wegeventil ausgerüstet werden, welches direkt auf das Ventil montiert wird.

Technische Daten

Modell	**5/2-Wege-Magnetventil**
Bauform	monostabil
Anschluss	M8 Stecker 3 Polig / Schlauchanschluss ø4
Funkenlöschung	keine
pneum. Steuerluftdruck	max. 7 bar
Spannung	24 VDC (+/- 10%)
Leistungsaufnahme	0.4 W
Schutzart	IP65
Umgebungs- und Medientemperatur	-10 bis 50 °C
Max. Schaltfrequenz	10 Hz
Min. Schaltfrequenz	1 Zyklus/30 Tage
Abmessungen	siehe Massblatt

Anschlüsse Dreipolstecker

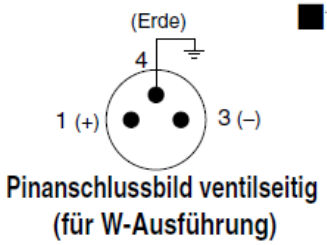

Pinanschlussbild ventilseitig
(für W-Ausführung)

■ Standardausführung (ohne Polarität)
mit Funkenlöschung (□S)

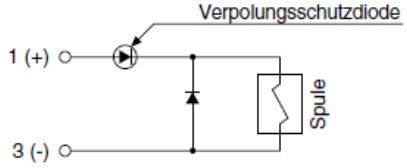

Bezeichnung der abgebildeten Komponenten (A-H)

1 .....Steuerventil komplett
2 .....Dosierventil (AXDV-A/AXDV-C)
3 .....Pneumatik-Verschraubungen
4 .....Befestigungsschrauben Dosierventil (x4)
5 .....Luftzylinder
6 .....Endstück
7 .....Steuerventil
8 .....Adapter mit Nutsteinen
9 .....Befestigungsschrauben Adapter
10 .....Befestigungsschrauben Steuerventil
11 .....Elektrischer Steueranschluss
12 .....Pneumatik-Anschluss
13 .....Pneumatischer Steueranschluss

Erstinbetriebnahme

Die Nachrüstoption wird gemäss den Abbildungen A-H auf einem Dosierventil montiert.

1. Stillgelegtes Dosierventil (Bild A/Nr.2) von Pneumatik- und Hydraulikschläuchen trennen
2. Pneumatik-Verschraubungen (Bild A/Nr.3) entfernen (entsorgen oder aufbewahren)
3. Vier Schrauben (Bild A/Nr.4) am Dosierventil lösen
4. Mittelstück (Bild B/Nr.5) um 90° drehen, sodass die Pneumatik Anschlussbohrungen nach oben zeigen
5. Endstück (Bild B/Nr.6) auch um 90° drehen, sodass die Einstellschraube zur Seite zeigt
6. Vier Schrauben (Bild A/Nr.4) wieder montieren und anziehen Ma=0.3Nm (AXDV -A1, -C1, -C2) oder Ma=3Nm (AXDV -A3, -C3, -C4)
7. Ventil (Bild C/Nr.7) von Adapter (Bild D/Nr.8) trennen
8. Sitz der Dichtungen überprüfen
9. Adapter in die Nuten des Dosierventils einfahren und an der korrekten Position festschrauben Ma=0.5Nm (Bild E/Nr.9)
10. Steuerventil an Adapter schrauben (Bild F/Nr.10)
11. Steuerung mit Kabel an Dreipolstecker M8 anschliessen (Bild E/Nr. 11) oder Pneumatik-Steuerschlauch anschliessen (Bild H/Nr. 13)
12. Pneumatik Versorgungsschlauch montieren (Bild E/Nr. 12)
13. Hydraulikschlauch an Dosierventil montieren



VORSICHT
Sämtliche Arbeiten an dem Produkt sind grundsätzlich nur im Stillstand durchzuführen. Das pneumatische und hydraulische System muss drucklos sein.

Kundendienst / Support

ABNOX AG
Langackerstrasse 25
CH-6330 Cham
Schweiz

Tel. +41 (0) 41 780 44 55
Fax +41 (0) 41 780 44 50
E-Mail info@abnox.com
Internet www.abnox.com



VORSICHT
Unfallgefahr und Umweltgefährdung:
Fett / Öl auf Böden erhöht die Unfallgefahr.
Das Fett / Öl muss fachgerecht, nach landesüblichen Vorschriften, entsorgt werden (Sonderabfall).

Zeichnungen und Ersatzteile

Zubehör, Zeichnungen, Massblätter, Datenblätter und Ersatzteile findet man auf www.abnox.com

Stilllegung und Entsorgung

Bei einer Ausserbetriebnahme /Stilllegung des Produkts sind folgende Punkte zu beachten:

- Es darf kein Druck im System vorhanden sein.
- Das Medium muss entfernt und fachgerecht entsorgt werden.



VORSICHT
Die verschiedenen Materialien / Flüssigkeiten sind fachgerecht sowie gesondert nach den jeweiligen landesüblichen Vorschriften zu handhaben und der Entsorgung zuzuführen. Schmierstoffe gelten als Sonderabfall.

© Urheberrecht des Herausgebers

Dieses Dokument darf nur mit ausdrücklicher Genehmigung des Herausgebers vervielfältigt, übersetzt oder Dritten zugänglich gemacht werden.

Wiederverkauf

Diese Gebrauchsanweisung ist Bestandteil des Produkts und gehört zum Lieferumfang bei Wiederverkauf.

Contents

General information	10
Product Description	10
Technical Data	10
Designations of the components shown (Figure A–E)	11
Commissioning	11
Customer Service/Support	12
De-Commissioning	12
Drawings and Replacement Parts	12
Idling and Disposal	12
© Publisher’s Copyright	12
Re-Sale	12

General information

These instructions for use are intended solely as a supplement to the **metering valve AXDV-C/A operating instructions**, from which all safety information and technical data must be obtained.

A metering valve and a connection cable are not included in the delivery.

Product Description

Intended Use

With the retrofit kit, an ABNOX dosing valve of type AXDV-A or AXDV-C can be equipped directly with a 5/2-way valve, which is mounted directly on the valve.

Technical Data

Model	**5/2-Way magnetic valve**
Configuration	Mono stable
Medium intake	M8 plug 3 poles/ Hose connection ø4
Flying sparks	Non
Pneum. control air pressure	Max. 7 bar
Voltage	24 VDC (+/- 10%)
Power consumption	0.4 W
Protection class	IP65
Temperature	-10 up to 50 °C
Max. switching frequency	10 Hz
Min. switching frequency	1 cycle/30 days
Dimensions	See measurement sheet

Connection three-pole plug

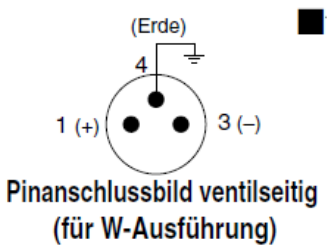

Pinanschlussbild ventilseitig
(für W-Ausführung)

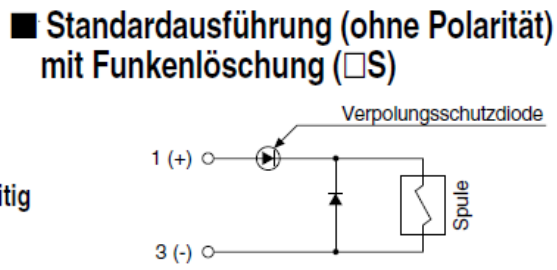

Designations of the components shown (Figure A–H)

1 .....Control valve with adapter
2 .....Metering valve (AXDV-A1/AXDV-C)
3 .....Pneumatic connection
4 .....Screws metering valve (x4)
5 .....Air cylinder
6 .....End part
7 .....Control valve
8 .....Adapter
9 .....Fastening screws adapter
10 .....Fastening screws control valve
11 .....Three-pole plug control connection
12 .....Pneumatic connection
13 .....Control connection pneumatic

Commissioning

The retrofit option is assembled on a metering valve according to the figures A-E.

1. Disconnect the idle metering valve from pneumatic- and hydraulic hose (Figure A/No.2)
2. Unscrew the pneumatic connections (Figure A/No.3) (dispose or store)
3. Unscrew the four screws (Figure A/no.4) on the metering valve
4. Turn the middle part (Figure B/No.5) 90°, so the pneumatic connection holes point to the top
5. Turn the end part (Figure B/No.6) as well 90°, so the dosing screw looks sideways
6. Reassemble and tighten the four screws (Figure A/No.4) Ma=0.3Nm (AXDV -A1, -C1, -C2) or Ma=3Nm (AXDV -A3, -C3, -C4)
7. Unassemble the valve (Figure C/No.7) from adapter (Figure D/no.8)
8. Check the fit of the seals
9. Mount the adapter on the metering valve in the right position Ma=0.5Nm (Figure E/No.9)
10. Reassemble the control valve on the adapter (Figure F/No.10)
11. Connect the cable from the control system with the control valve (Figure E/no.11) or pneumatic control hose (Fig. H/No. 13)
12. Connect the pneumatic hose (Figure E/No.12)
13. Connect the hydraulic hose to the metering valve



CAUTION
All work on the plant absolutely must be done when it is idle. The pneumatic and hydraulic system must be de-pressurised.

Customer Service/Support

ABNOX AG
Langackerstrasse 25
CH-6330 Cham
Switzerland

Tel. +41 (0) 41 780 44 55
Fax +41 (0) 41 780 44 50
E-Mail info@abnox.com
Internet www.abnox.com

De-Commissioning

Brief Interruptions: In the event of short interruptions (overnight or just over the weekend), shut down the product. The system must be de-pressurised.

Long-Term Interruptions: In the event of a longer-term interruption (more than three days), the following points should be observed:

- The main switch must be shut down
- The system must be de-pressurised

Drawings and Replacement Parts

Accessories, drawings, dimensioning sheets, data sheets and replacement parts can be found at www.abnox.com.

Idling and Disposal

When de-commissioning/idling the product, please heed the following points:

- The system must be depressurised.
- The medium must be removed and properly disposed of.



ENVIRONMENTAL HAZARD
The various materials /liquids must be properly and separately handled and disposed of in compliance with the applicable national ordinances. Lubricants are considered hazardous waste.

© Publisher's Copyright

This document may only be reproduced, translated or made accessible to third parties with the expressed consent of the publisher.

Re-Sale

This instruction manual is a component of the product and belongs in the scope of delivery in the event of re-sale.

Notes/ Notizen: